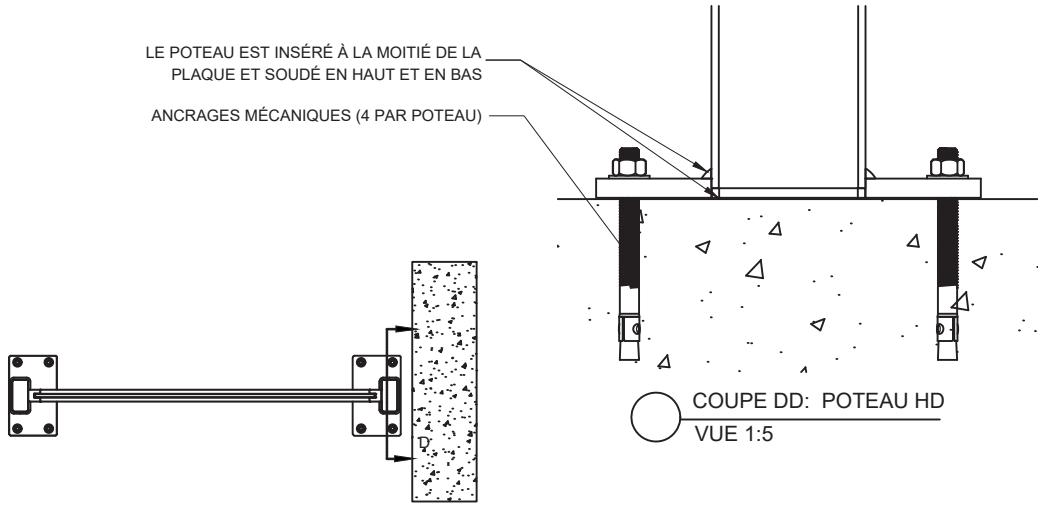

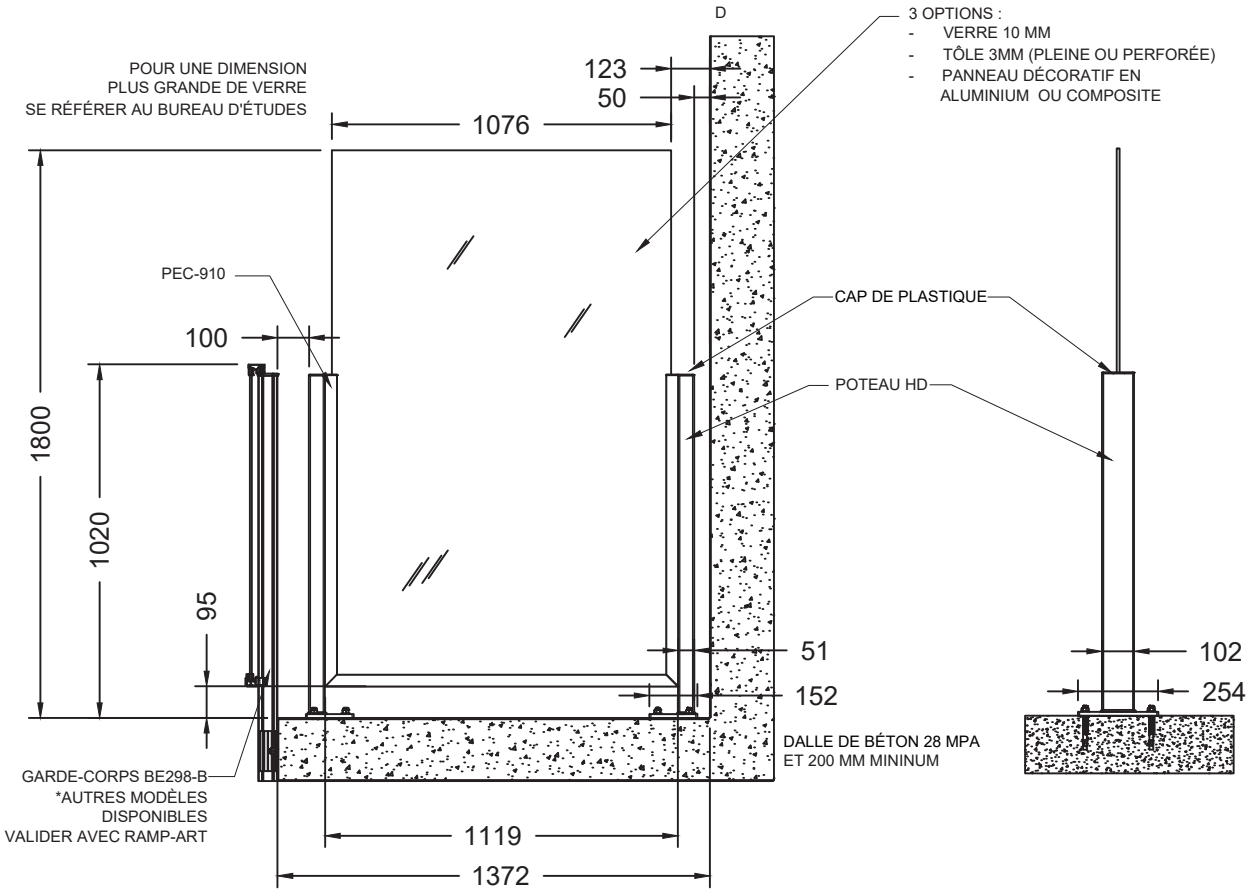

Échelle : 1:24

Modèle ÉCRAN STRUCTURAL